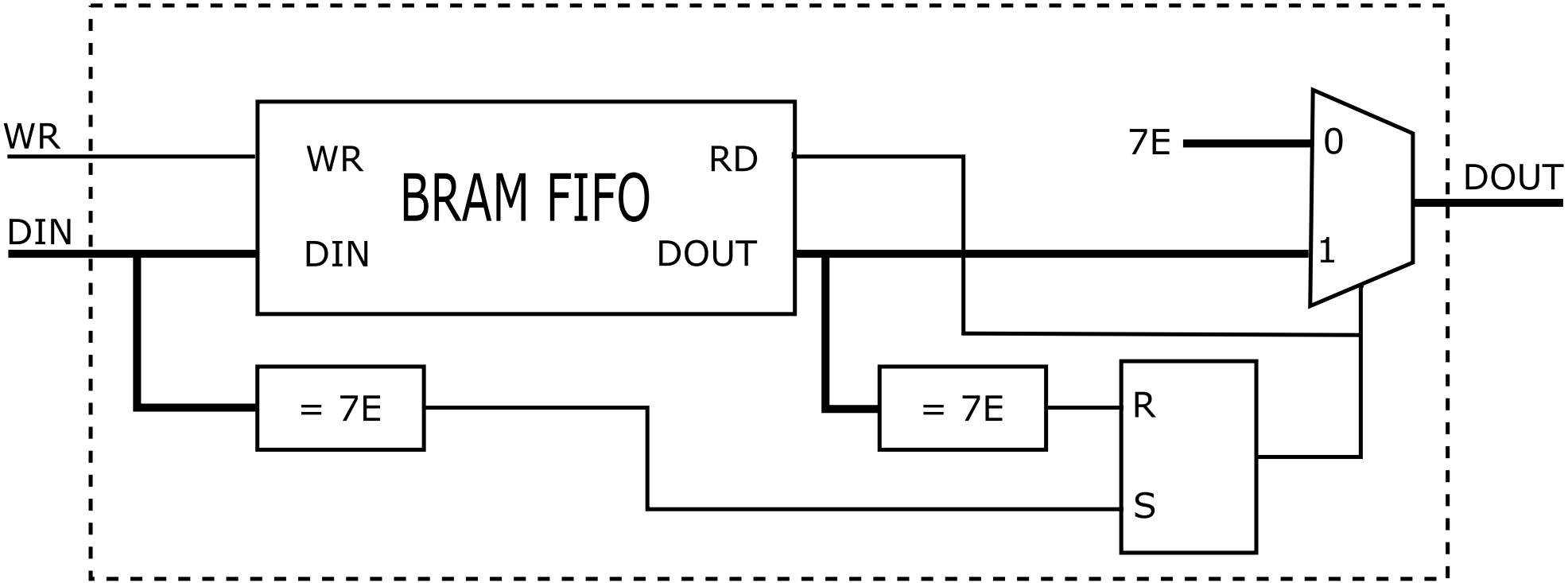

fill_fifo.vhd